10/6 (1:10)

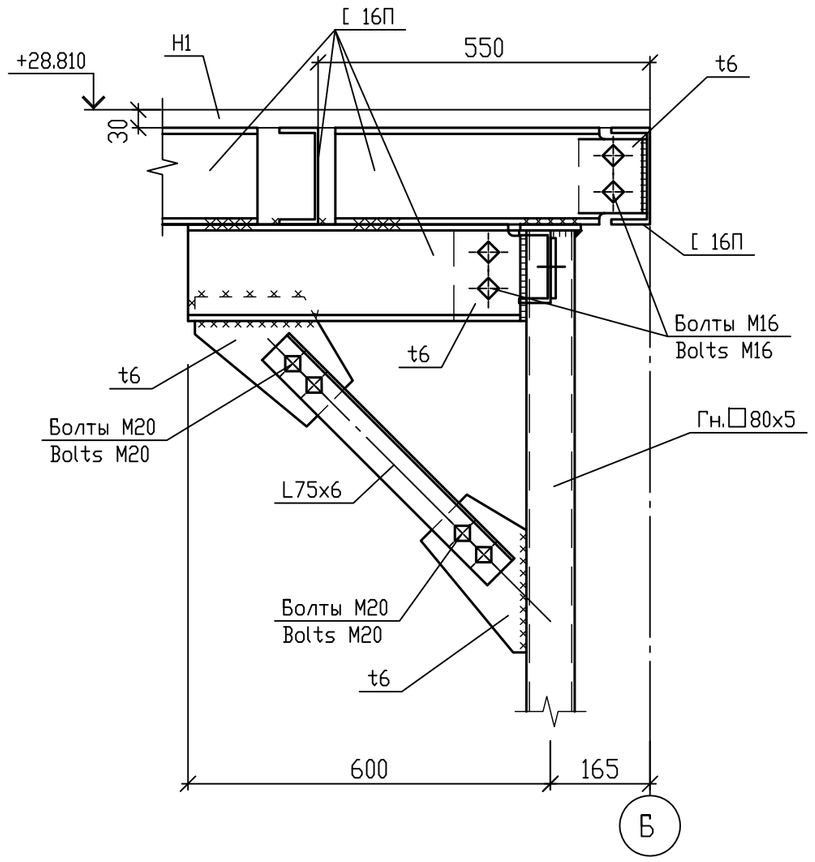

12/6 (1:10)

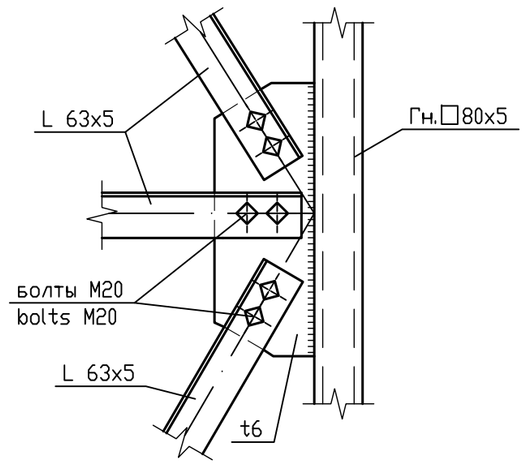

15/6 (1:10)

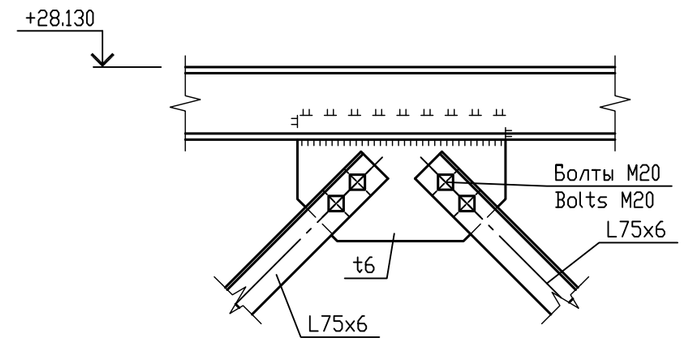

13/6 (1:10)

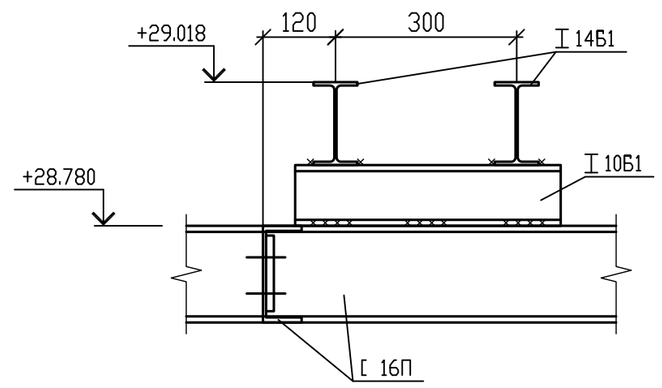

11/6 (1:10)

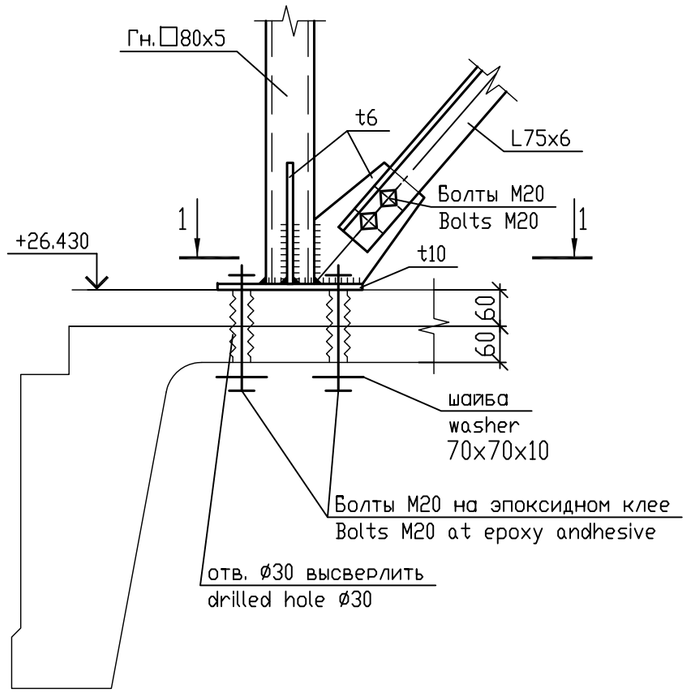

14/6 (1:10)

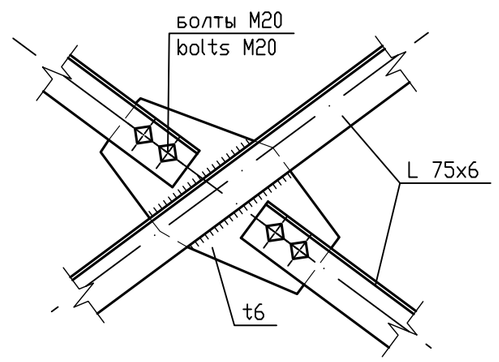

1-1

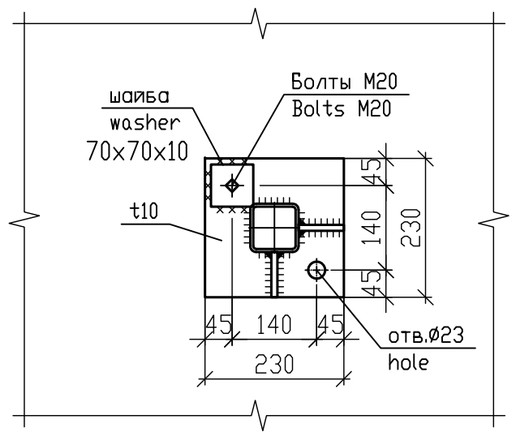

Статус документа/DOCUMENT STATUS: Для утверждения/ For approval					
5					
4					
3					
2					
1					
Изм. Rev.	Описание Description	Разработал Prepared	Проверил Checked	Утвердил Approved	Дата Date

Заказчик Customer: ОАО «Э.ОН Россия» JSC E.ON Russia

Подрядчик Contractor: ЗАО «Энергопроект» CJSC Energoproekt

Наименование проекта Project title: **Строительство 3-го энергоблока на базе ПСУ-800 филиала «Березовская ГРЭС» ОАО «Э.ОН Россия»**
Construction of the 3-rd power unit based on STU-800 of the branch «Berezovskaya GRES» of JSC «E.ON Russia»

	Фамилия Name	Подпись Sign.	Дата Date
Разработал Prepared	Решев Reshev		22.11.2013
Проверил Checked	Митрохина Mitrohina		22.11.2013
Н.контр. N.Control	Разгуляева Razgulyeva		22.11.2013
Утвердил Approved	Предыбайло Predybaylo		22.11.2013

ID-Поставщика Contractor ID: BG3-31UHF-###-CM-05-69-007

KKS 31UHF 000

Наименование документа/Document title
Главный корпус. БДО. Металлоконструкции площадок обслуживания на отм. +26.400
Узлы 10÷15
Main Building. Bunker-deaerator bay. Steel structures of service platforms at el.+26.400
Assemblies 10÷15

Субконтрактор Subcontractor: ЗАРУБЕЖЭНЕРГОПРОЕКТ ОСНОВАН В 1962 ГОДУ

Субподрядчик Subcontractor

Лист Sheet: 7 Листов of Sheets:

Стадия Stage: P/W

Формат Format: A2

Инв. № подл./Original inventory No. 2507-KM

Данный чертеж не подлежит копированию или передаче другим организациям или лицам без разрешения ОАО "Зарубежэнергопроект"
Copying of this drawing or giving it to other organizations or persons without Zarubezhenergoproekt OJSC permission is forbidden